SLATEPLAN

FICHE PRODUIT

Étanchéité simple à poser sur les toitures avec couverture en bardeaux en combinaison avec des vis à double filetage.

Matériaux de haute qualité (VA 1.4301 et EPDM)

Liaison directe avec la sous-construction du toit

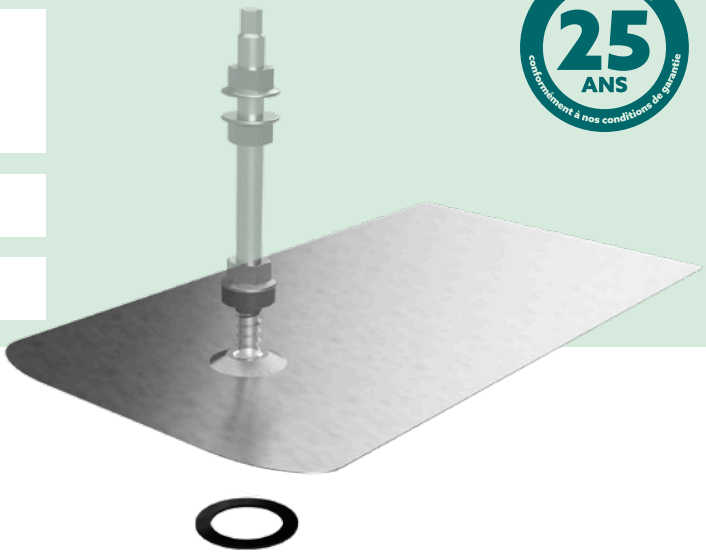

SYSTÈME ÉPROUVÉ POUR LES TOITS EN BARDEAUX

SlatePlan peut être utilisé sur des toitures avec couverture en bardeaux, par exemple en bitume, en fibrociment ou en ardoise, pour la connexion de systèmes de vis à double filetage pour les installations solaires. SlatePlan est intégré dans la couverture en bardeaux existante afin de rendre étanche la pénétration de la vis à double filetage dans la couverture. Un joint d'étanchéité appliqué sur la face inférieure empêche l'eau de pénétrer latéralement dans la pénétration. SlatePlan est solidement ancré avec la vis à double filetage dans l'ossature porteuse en bois.
Il en résulte un montage facile et un résultat d'étanchéité optimal.

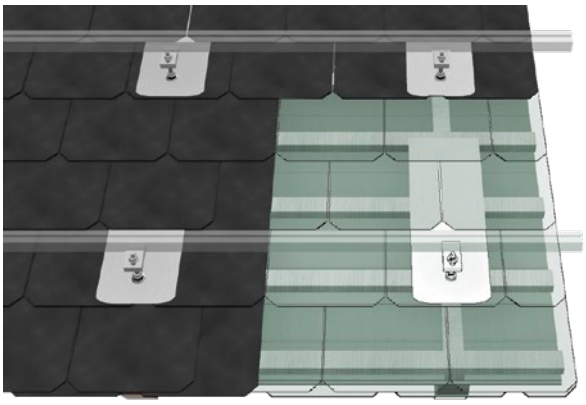

Il suffit de placer SlatePlan sur la couverture en bardeaux

CONSEILS D'UTILISATION

Après avoir vérifié l'adéquation de l'inclinaison du toit, il faut avant tout tenir compte de la hauteur de la couverture pour déterminer la variante SlatePlan appropriée.

Deux variantes de produits sont disponibles à cet effet, adaptées à différents cas de conception. La longueur de la tôle d'étanchéité est déterminée par la distance à laquelle SlatePlan peut être inséré entre les bardeaux.

SLATEPLAN

DÉTAILS TECHNIQUES

Domaine d'application	Pour les couvertures en bardeaux se chevauchant horizontalement, avec une sous-construction adaptée aux vis à double filetage
Matériau	Acier inoxydable 1.4301, surface grenaillée et passivée Pièces moulées en caoutchouc EPDM, vulcanisées et résistantes aux UV
Calcul statique	Calcul statique sur la base des règles reconnues de la technique. La vérification de la stabilité du système de montage est effectuée sur la base de l'Eurocode en liaison avec les homologations générales de la surveillance des chantiers. Les hypothèses de charge correspondent à la norme DIN EN 1991-1 et aux réglementations de l'annexe nationale. Une vérification respective de la force de retenue de la toiture à la sous-constructionet du bâtiment n'est pas incluse. Les indications la réglementation doivent être respectées.
Garantie	25 ans selon nos conditions de garantie
Documents complémentaires	Instructions de montage SlatePlan Aperçu des composants – Accessoires Fixations spéciales

APERÇU DES ARTICLES



109017-000	SlatePlan avec joint d'étanchéité 270 x 200 x 0,5 mm	VPE : 50
109017-001	SlatePlan avec joint d'étanchéité 370 x 200 x 0,5 mm	VPE : 50

ATTENTION
Les couvertures courantes en bardeaux peuvent être étanchées avec la version plus courte de SlatePlan, pour les grands bardeaux jusqu'à 400 mm de long, il faut utiliser la version plus longue.

ARTICLES COMPLÉMENTAIRES (À COMMANDER SÉPARÉMENT)

110010-200	Set de vis à double filetage 10 x 200 monté	VPE : 50
110012-200	Set de vis à double filetage 10 x 200 monté	VPE : 50
110012-300	Set de vis à double filetage 10 x 200 monté	VPE : 50